SunRise 2IP

ORDER CODE: SUNRISE2IP



SOURCE

2 x 8 W Amber + 2 x 75W LED Bianco Caldo

IP RATING

IP65 per uso temporaneo in esterno

WEIGHT

7,6kg / 16.76lbs

CRI

> 93

SPECIFICHE TECNICHE

SORGENTE LUMINOSA

Sorgente:	2 x 8 W Amber + 2 x 75W LED Bianco Caldo
CCT sorgente:	2.700K
Flusso luminoso:	10'088 @Full
Lux:	1'076lx @3 m full
Lux:	387lx @5 m full
CRI:	> 93
TLCI:	> 91
TM30 Rf:	> 91
TM30 Rg:	> 97
Durata media sorgente:	> 70.000 h

OTTICA

Angolo di proiezione:	60°
Angolo di campo:	100°
Tipo lente:	riflettore parabolico

SISTEMA COLORE

Tungsten Emulation:	simulazione di dimmer con shift cromatico caldo

EFFETTI DINAMICI

Pixel pattern:	pattern statici e dinamici preimpostati
Modalità statico:	selezione statica del dimmer
Modalità manuale:	regolazione manuale dimmer e strobo
Auto mode:	programmi integrati con regolazione della velocità di esecuzione

CONTROLLO

Protocolli supportati:	DMX512, RDM
Canali DMX:	1 / 2 / 6 / 12ch
Pixel control:	controllo pixel2pixel
RDM:	per indirizzamento remoto e configurazione parametri
Display:	Graphic User Interface
Master/Slave:	per il controllo di più unità collegate in catena
Altro:	16bit control of dimmer

ELETTRONICA

Dimmer:	0 - 100% lineare, elettronico
Curve dimmer:	4 curve dimmer selezionabili
Strobo / shutter:	1 ~ 30 Hz, elettronico
PWM selezionabile:	600 - 25.000 Hz (step selezionabili)
Aggiornamento firmware con:	via DMX con UPBOXPRO/UPBOX1 (non inclusa)

CONNESSIONI

Connessione di alimentazione:	Seetronic powerCON TRUE IP65 IN/OUT
Connessione di segnale:	Seetronic XLR 5p IN/OUT

SPECIFICHE TECNICHE

ALIMENTAZIONE

Alimentazione elettrica:	100-240V - 50/60Hz
Potenza massima assorbita (230V):	160W
Output (a 230V):	22 unità connesse in serie
Fattore di potenza:	> 0,94

CARATTERISTICHE FISICHE

Grado IP:	IP65 per uso temporaneo in esterno
Grado IK:	grado di resistenza agli urti IK08
Raffreddamento:	senza ventole, a convezione naturale
Struttura:	Corpo in alluminio pressofuso ad alta resistenza
Finitura:	nero (RAL 9004)
Temperatura d'esercizio:	Ta -10 - +45 °C
Dimensioni (LxAxP):	432x230x102mm
Peso:	7,6kg

INSTALLAZIONE

Sospensione e fissaggio:	staffa per truss rigging e hardware di collegamento tra più unità
Altro:	on board mechanics for modular assembly of multiple fixtures

CERTIFICAZIONI / REPORT

Conformità:	CE, UKCA, RCM

BOX CONTENT

1 x SUNRISE2IP

1 x 1,5 meters 3G1,5mmq power cable (BARE END - SEETRONIC POWERCON TRUE1 IP65 power connector)

1 x SR2IPOS

ACCESSORI E PRODOTTI CORRELATI



FCLSUNRISE2IP
Flightcase con scomparti interni per contenere 4 proiettori SUNRISE2IP



SR2IPHB01V
Staffa di sospensione per SUNRISE2IP, configurazione 1x2, proiettore verticale



SR2IPHB02V
Staffa di sospensione per SUNRISE2IP, configurazione 2x2, proiettori verticali



SR2IPHB02H
Staffa di sospensione per SUNRISE2IP, configurazione 2x1, proiettori orizzontali



SR2IPHB04H
Staffa di sospensione per SUNRISE2IP, configurazione 4x1, proiettori orizzontali



SR2IPOS
Staffa omega ad aggancio rapido per SUNRISE2IP



UPBOXPRO
Interfaccia aggiornamento firmware, USB IN, connettore XLR DMX OUT 5-pin

TECHNICAL DRAWINGS

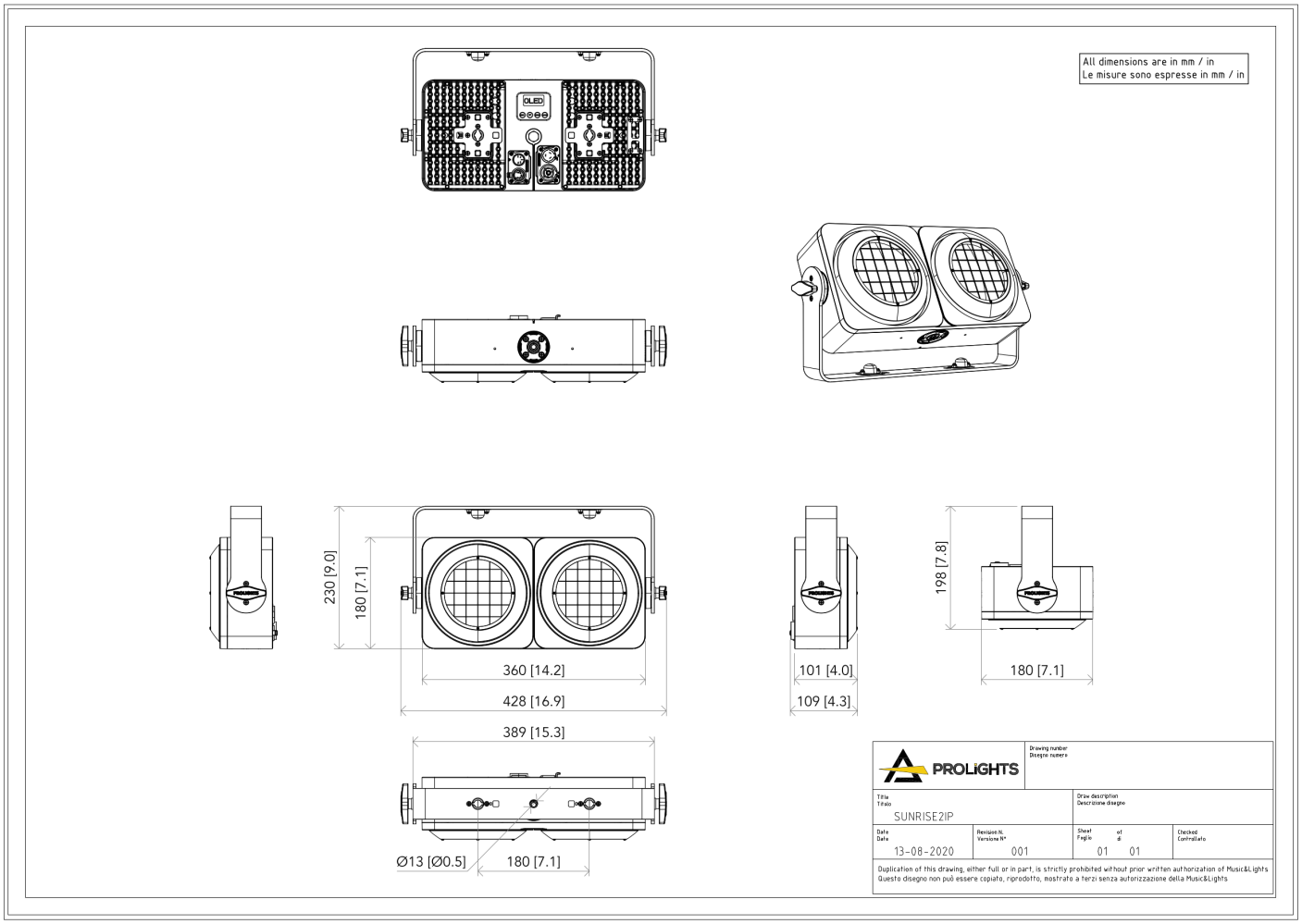

PHOTOMETRICS

Full On - Native

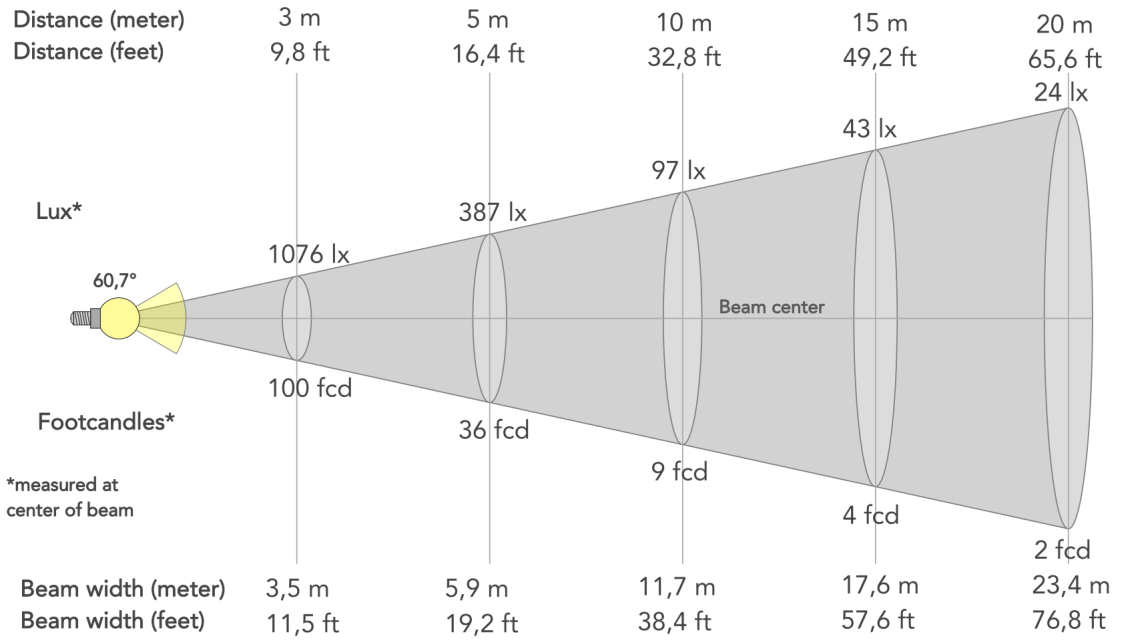

Angolo del fascio (50%): **60.7°**	Angolo di campo (10%): **98.9°**	Angolo di taglio (2,5%): **115.5°**

MUSIC & LIGHTS S.r.l. | Via A. Olivetti, snc
04026 - Minturno (LT) ITALY | info@prolights.it
Tel: +39 0771 72190 | **prolights.it**
VAT No. IT 02057590594